PANELABLES AISLADOS

ESTRUCTURA

- **Bastidor de Tierra**: Perfiles perimetrales de acero conformado en caliente UPN140 longitudinalmente y UPN80 transversalmente, con correas transversales galvanizadas
- **Bastidor de techo**: perfiles perimetrales en chapa de acero de 2mm, conformada en frío, con correas transversales galvanizadas de tubo rectangular soldado,
- **Pilares**: perfiles de chapa de acero de 3 mm, conformada en frío.

El acoplamiento entre el bastidor de tierra, techo y pilares se realiza mediante tornillería.

La soldadura es eléctrica por arco. Las uniones soldadas son continuas y estancas, dejando protegida la zona soldad mediante un baño anticorrosivo de imprimación fosfatante, indicada para el galvanizado.

CARPINTERÍA EXTERIOR

Ventanas de PVC con dos hojas correderas, cristal transparente de 4 mm y rejas de protección. La puerta de acceso tiene un marco de aluminio lacado blanco. Puerta compuesta por un panel con dos caras de chapa galvanizada y lacada blanca, aislamiento de poliuretano. Con tirador y cerramiento de seguridad.

CARPINTERÍA INTERIOR

La puerta de acceso tiene un marco de aluminio lacado blanco. Puerta compuesta por un panel con dos caras de chapa galvanizada y lacada blanca, aislamiento de poliuretano. Con tirador y cierre de seguridad.

PANELABLES AISLADOS	Dimensiones (m)
Módulo vigilancia	2,22x2,35
Módulo oficina	2,44x4
Módulo oficina diáfano	2,44x6
Módulo oficina diáfano	2,44x7
Módulo oficina con sanitario	2,44x6
Módulo oficina con sanitario	2,44x7

Dimensiones aproximadas.

Pueden hacerse construcciones modulares a medida. Consultar para más información.

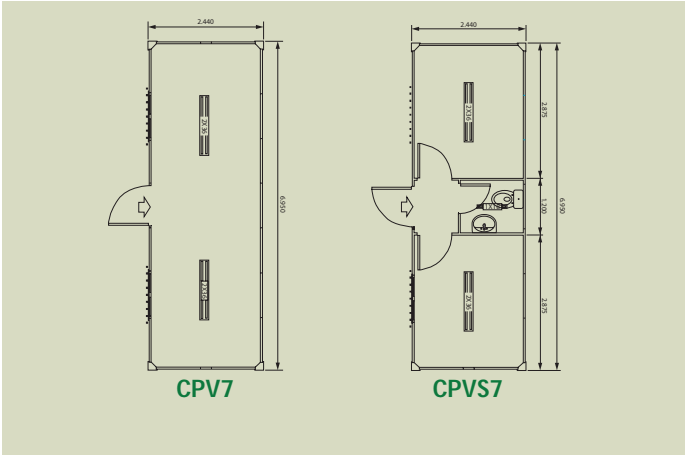

CPV7 CPVS7

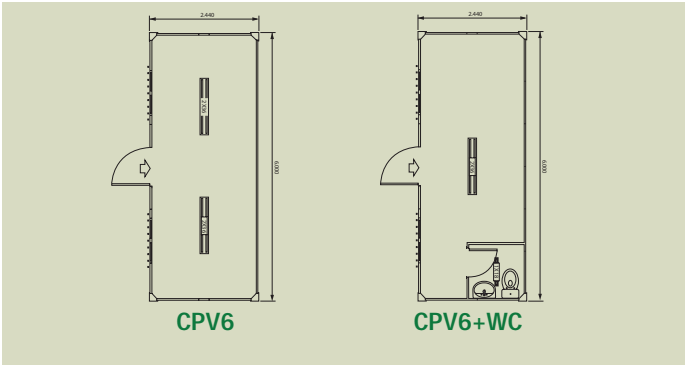

CPV6 CPV6+WC

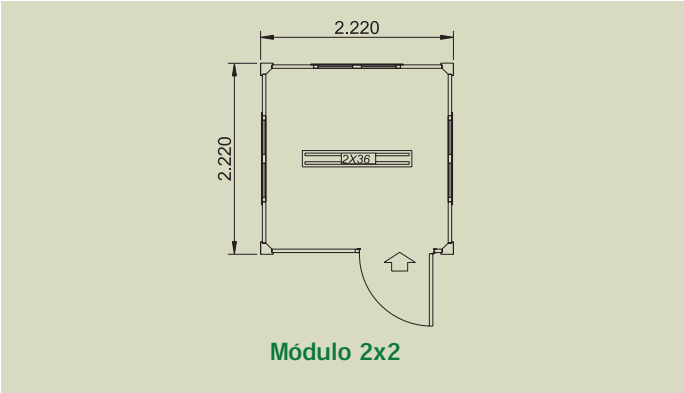

Módulo 2x2

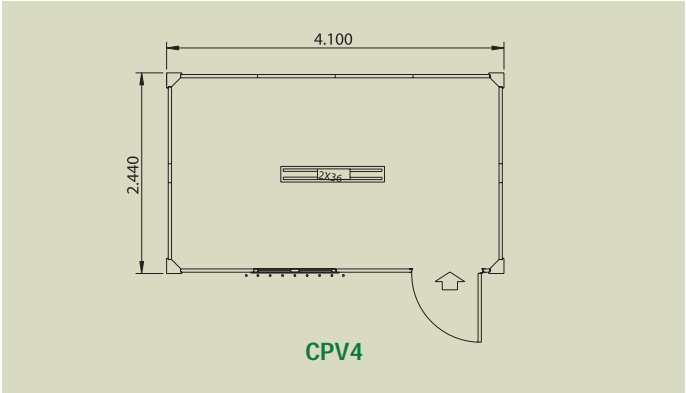

CPV4

ACCESORIOS
Aire acondicionado
Mobiliario para módulos: sillas, mesas, armarios, etc.

Todas las construcciones se hacen a medida.